Gebruiksaanwijzing

Koelkast, integreerbaar

Pagina 30

NL

Inbouwhandleiding

Pagina 38

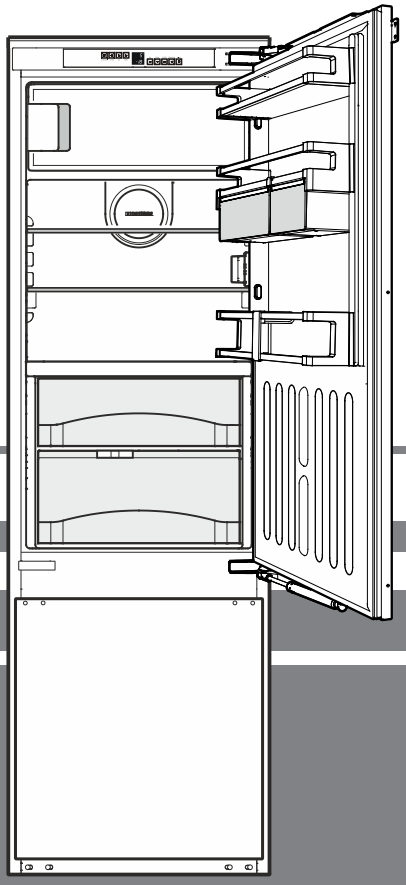

7085 451-00

IKBV

LIEBHERR

Inhoud

Veiligheidsinstructies en waarschuwingen 31
Toepassingen van het apparaat 31
Klimaatklasse 32
Opstellen 32
Elektrische aansluiting 32
Bedienings- en controleelementen 32
Apparaat in- en uitschakelen 32
Temperatuur instellen 32
Alarm bij openen deur 33
Instelmodus 33
Koelen 34
SuperCool 34
Energie sparen 34
Het uittrekvak met keldertemperaturen 34
BioFresh-gedeelte 35
Vriesvak 35
Invriezen 35
Aanwijzingen voor het invriezen 35
Uitvoering 36
Binnenverlichting 36
Ontdooien 36
Reinigen 37
Storingen 37
Buiten werking stellen 37
Draairichting deur veranderen 38
Meegeleverde accessoires 40
Afmetingen van het apparaat 41
Ventilatie van het apparaat 41
Inbouwmaten 42
Inbouwen in de ombouwkast 42
Meubeldeur monteren 43

Aanwijzing m.b.t. afdanken

Het apparaat bevat waardevolle materialen en mag niet met het gewoon huis- of grofvuil worden meegegeven. Het recyclen van afgedankte apparaten moet vakkundig gebeuren overeenkomstig de plaatselijk geldende voorschriften en wetten.

Let erop dat bij het afvoeren van het afgedankte apparaat het koelmiddelcircuit niet wordt beschadigd, zodat het koelmiddel (informatie op het typeplaatje) of de olie erin niet ongewild vrijkomen.

- Apparaat onbruikbaar maken.
- De netstekker uit het stopcontact trekken.
- Het aansluitsnoer doorknippen.

⚠ WAARSCHUWING

Gevaar voor verstikking door verpakkingsmateriaal en folie!

Kinderen niet met het verpakkingsmateriaal laten spelen.

Breng het verpakkingsmateriaal naar een officieel inzamelpunt.

Verwijder alle transportbeveiligingsonderdelen

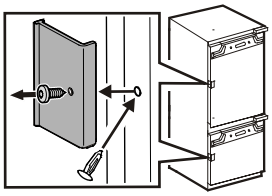

Rode transportbeveiliging losschroeven.

Vrijgekomen bevestigingsgat met stop afdichten.

Beschrijving van het apparaat

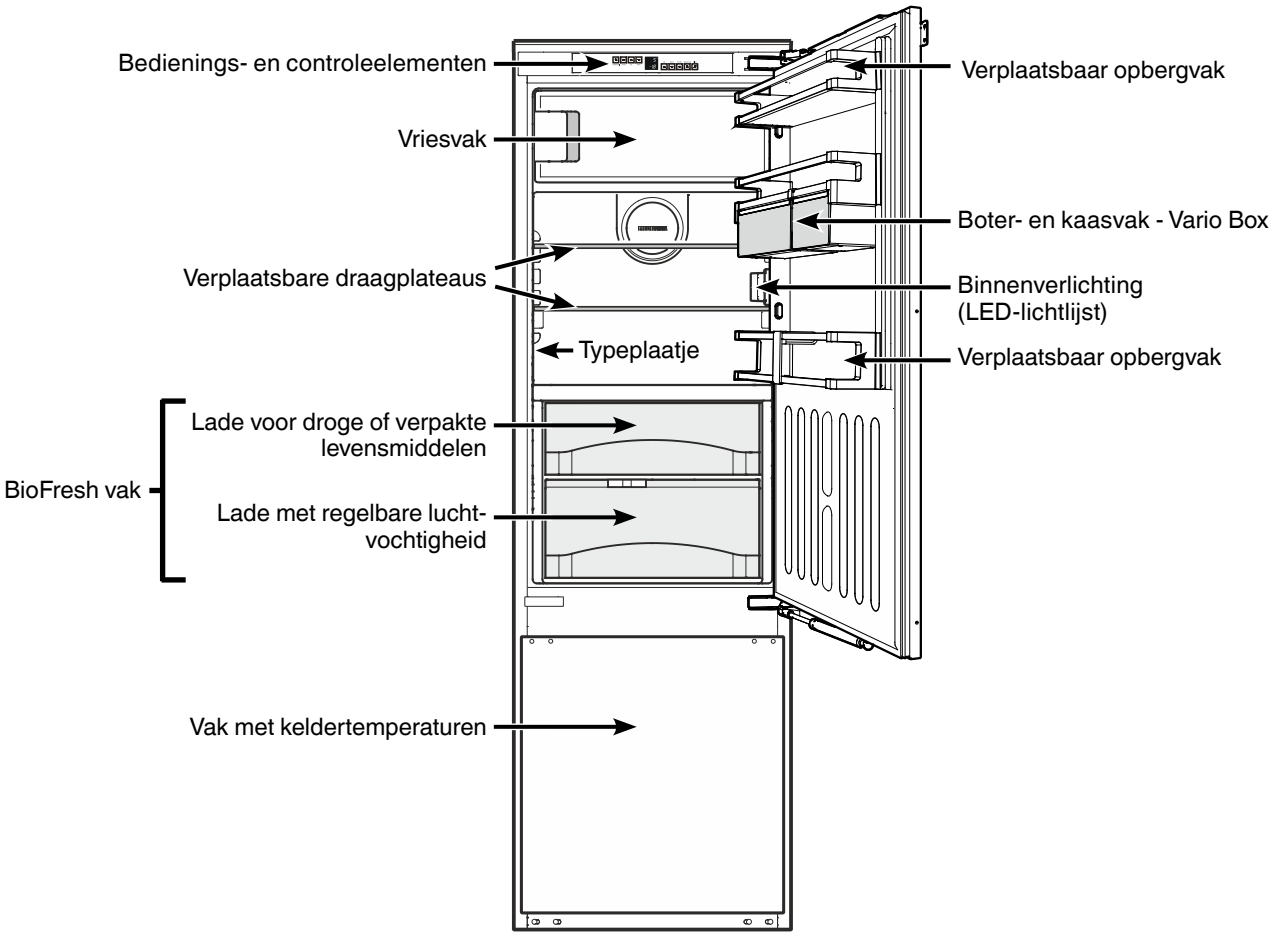

Veiligheidsinstructies en waarschuwingen

- Voorkom blessures en beschadigingen: pak het apparaat altijd met twee personen uit en stel het samen op.
- Neem bij beschadiging van het apparaat onmiddellijk - nog vóór het aansluiten - contact op met de leverancier.
- Stel het apparaat volgens de aanwijzingen in deze gebruiksaanwijzing op en houd u aan de aansluitvoorschriften om zeker te zijn van een goede werking.
- Koppel het apparaat bij storingen los van de netspanning: trek de stekker uit het stopcontact of draai de zekering in de meterkast eruit.
- Trek de stekker niet aan het netsnoer uit het stopcontact maar pak de stekker vast.
- Laat reparaties en ingrepen aan het apparaat uitsluitend door de technische dienst of een installateur uitvoeren, aangezien anders grote gevaren voor uzelf en anderen kunnen ontstaan. Hetzelfde geldt voor het vervangen van het aansluitsnoer.
- Gebruik in het apparaat nooit open vuur of ontstekingsbronnen. Let er daarom tijdens het vervoeren en reinigen van het apparaat goed op dat het koelmiddelcircuit niet wordt beschadigd. Mocht het koelmiddelcircuit desondanks beschadigd raken, houd het apparaat dan uit de buurt van ontstekingsbronnen. Zorg voor goede ventilatie in het vertrek.
- Ga nooit op de sokkel, laden, deur enz. staan of leunen om ergens bij te kunnen.
- Dit apparaat kan door kinderen vanaf 8 jaar en ouder, evenals door personen met beperkte fysische, sensorische of mentale capaciteiten of gebrek aan ervaring en kennis worden gebruikt, wanneer ze onder toezicht staan of m.b.t. het veilige gebruik van het apparaat instructies hebben gekregen en de daaruit voortvloeiende gevaren begrijpen. Kinderen mogen niet met het apparaat spelen. Kinderen mogen het apparaat niet zonder toezicht reinigen en onderhouden.
- Voorkom voortdurend huidcontact met koude oppervlakken of te koelen/te bevriezen producten want dat kan een pijnlijk of dof gevoel en bevriezing veroorzaken. Bij langdurig huidcontact veiligheidsmaatregelen treffen, bijv. handschoenen dragen.
- Eet consumptieijs, met name waterijsjes of ijsblokjes, niet direct op nadat u het uit het apparaat genomen hebt. Extreem lage temperaturen kunnen blaren aan uw handen of in uw mond veroorzaken.
- Consumeer geen levensmiddelen die al over de verbruiksdatum heen zijn of te lang in het apparaat liggen aangezien u hierdoor een voedselvergiftiging kunt oplopen.
- Bewaar geen explosieve stoffen of spuitbussen met brandbare drijfgassen (bijv. butaan, propaan, pentaan) in het apparaat. Eventueel vrijkomend gas kan door de elektrische componenten ontstoken worden. U herkent dergelijke spuitbussen aan de erop gedrukte inhoudsvermelding of aan een vlamsymbool.
- Geen elektrische apparaten binnen het apparaat gebruiken.
- Het apparaat is ontworpen voor gebruik in een gesloten ruimte. Het apparaat niet buiten, in een vochtige omgeving of binnen bereik van spatwater plaatsen.
- De LED-lichtlijst in het apparaat dient voor de verlichting van de binnenruimte ervan. Deze verlichting is niet geschikt als kamerverlichting.

Toepassingen van het apparaat

Het apparaat is alleen geschikt voor het koelen van levensmiddelen in huishoudelijke of soortgelijke omgeving.

Hiertoe behoort bijvoorbeeld het gebruik

- in personeelskeukens, bed and breakfasts,
- door gasten in landhuizen, hotels, motels en andere onderkomens,
- voor catering en soortgelijke diensten in de groothandel.

Gebruik het apparaat alleen voor huishoudelijke toepassingen. Alle andere toepassingen zijn niet toegestaan.

Het apparaat is niet geschikt voor het bewaren en koelen van medicijnen, bloedplasma, laboratoriumpreparaten en dergelijke stoffen en producten als genoemd in de richtlijn inzake medische hulpmiddelen 2007/47/EG. Misbruik van het apparaat kan leiden tot schade aan bewaarde producten of tot bederf ervan.

Daarnaast is het apparaat niet geschikt voor gebruik op plaatsen waar ontploffingsgevaar kan heersen.

Klimaatklasse

Met de klimaatklasse wordt aangegeven, op welke kamertemperatuur het apparaat gebruikt mag worden, om de volledige koeling te bereiken.

De klimaatklasse wordt op het typeplaatje aangegeven.

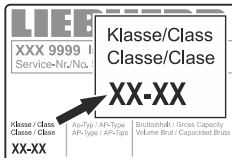

De positie van het typeplaatje is te vinden in het hoofdstuk **Beschrijving van het apparaat**.

Klimaatklasse	Kamertemperatuur
SN	+10 °C tot +32 °C
N	+16 °C tot +32 °C
ST	+16 °C tot +38 °C
T	+16 °C tot +43 °C
SN-ST	+10 °C tot +38 °C
SN-T	+10 °C tot +43 °C

Het apparaat niet buiten de aangegeven kamertemperaturen gebruiken!

Opstellen

- Plaats het apparaat bij voorkeur niet in direct zonlicht, naast het fornuis, een radiator enz.
- De plaatsingsruimte van uw apparaat moet volgens de norm EN 378 pro 8 g koelmiddelmassa R 600a 1 kubieke m bezitten zodat er in geval van een lekkage in het koelmiddelcircuit geen ontvlambare gas-lucht-mengeling in de plaatsingsruimte van het apparaat kan ontstaan. Informatie over de hoeveelheid koelmiddel vindt u op het typeplaatje aan de binnenkant van het apparaat.
- Ventilatieopeningen resp.-roosters niet afdekken.

Elektrische aansluiting

Het apparaat uitsluitend met **wisselstroom** gebruiken.

De toelaatbare spanning en frequentie staan op het typeplaatje. De positie van het typeplaatje is te vinden in het hoofdstuk **Beschrijving van het apparaat**.

Het stopcontact moet correct geaard en elektrisch beveiligd zijn. De uitschakelstroom van de zekering moet tussen 10 A en 16 A liggen.

Het stopcontact mag zich niet achter het apparaat bevinden en moet gemakkelijk toegankelijk zijn.

Het apparaat niet door middel van een verlengkabel of aftakcontactdoos aansluiten.

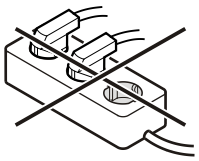

Gebruik geen omvormer (omzetten van gelijkstroom naar wisselstroom) of spaarstekker. Gevaar voor beschadiging van de elektronische componenten!

Bedienings- en controleelementen

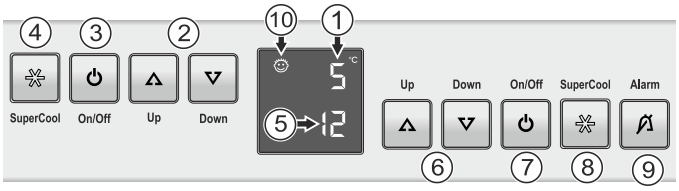

Koelgedeelte

① Temperatuurdisplay
② Temperatuurinsteltoetsen
③ Aan/Uit-toets
④ SuperCool-toets

Keldergedeelte

⑤ Temperatuurdisplay
⑥ Temperatuurinsteltoetsen
⑦ Aan/Uit-toets
⑧ SuperCool-toets
⑨ Alarm-toets
⑩ Kinderbeveiliging

Apparaat in- en uitschakelen

De binnenruimte van het apparaat reinigen voordat u het in gebruik neemt (zie paragraaf "**Reinigen**").

Apparaat inschakelen

On/Off-toets ③ of ⑦ drukken; de temperatuurdisplays lichten op.

Keldergedeelte uitschakelen

Druk ca. twee seconden op de On/Off-toets ⑦.

Opmerking

Wordt het koelgedeelte (On/Off-toets ③) uitgeschakeld, wordt het gehele apparaat buiten werking gesteld.

Temperatuur instellen

De temperatuur kan in het koelgedeelte en in het keldergedeelte onafhankelijk van elkaar worden ingesteld.

Temperatuur verhogen/warmer

Druk op de **Up**-insteltoets.

Temperatuur verlagen/kouder

Druk op de **Down**-insteltoets.

- Bij de eerste druk op de toets begint de weergave te knipperen.
- Door meermaals te drukken kan de temperatuur anders worden ingesteld.
- Ca. 5 sec. na de laaste druk op een toets schakelt de electronica automatisch om en wordt de daadwerkelijke temperatuur op dat moment getoond.

De temperatuur is instelbaar in het
koelgedeelte: tussen 9 °C en 4 °C, in het
keldergedeelte: tussen 14 °C en 6 °C.

Indien nodig kunt u de temperatuur in het BioFresh-gedeelte wijzigen. Informatie daartoe vindt u in de paragraaf "**Instelmodus**".

Alarm bij openen deur

Wanneer de deur langer dan 60 seconden geopend is, klinkt het geluidssignaal.

Wanneer de deur voor het opslaan langer geopend moet zijn, het geluidssignaal uitschakelen door op de **Alarm**-toets te drukken.

Alarm

Na het sluiten van de deur is het alarm weer functioneel.

Wanneer op het display **F0, F1, F2, F3** of **F4** verschijnt, is er sprake van een storing. Neem in dat geval contact op met de technische dienst.

Instelmodus

Via de instelmodus kunt u de kinderbeveiliging gebruiken, de lichtintensiteit van het display verandern en de temperatuur in het BioFresh-gedeelte iets kouder of warmer instellen.

Met de kinderbeveiliging voorkomt u dat kinderen het apparaat uitschakelen.

Kinderbeveiliging activeren

SuperCool 5 sec. drukken. Melding = C

SuperCool Melding = C0

Up Melding = C1

SuperCool Melding = C

De instelmodus verlaten door op de toets On/Off te drukken.

Kinderbeveiliging deactiveren

SuperCool 5 sec. drukken. Melding = C

SuperCool Melding = C1

Down Melding = C0

SuperCool Melding = C

De instelmodus verlaten door op de toets On/Off te drukken.

Lichtintensiteit van het display instellen

SuperCool 5 sec. drukken. Melding = C

Up Melding = h

SuperCool Melding = h1

Met de toetsen ▲ of ▼ de gewenste instelling selecteren.

h1 = minimale intensiteit
h5 = maximale intensiteit

SuperCool Melding = h

De instelmodus verlaten door op de toets On/Off te drukken.

De deur van het apparaat sluiten. De ingestelde lichtintensiteit wordt na een minuut geactiveerd.

Opmerking

Als op een toets wordt gedrukt, schijnt het display gedurende 1 minuut met de maximale lichtintensiteit.

Bij de inbedrijfstelling van het apparaat wordt de ingestelde lichtintensiteit pas actief, wanneer de ingestelde binnentemperatuur van het apparaat bereikt is.

Temperatuur instellen in het BioFresh-gedeelte

De temperatuur wordt automatisch geregeld tussen 0 °C en 3 °C, 1 °C wordt aanbevolen. U kunt de temperatuur lichtjes lager of hoger instellen.

SuperCool 5 sec. drukken. Melding = C

Down Melding = b

SuperCool Melding = b5

Met de toetsen ▲ of ▼ de gewenste instelling selecteren.

De temperatuur is regelbaar van **b1** (laagste temperatuur) tot **b9** (hoogste temperatuur). De waarde **b5** is vooringesteld.

Bij de waarden **b1** tot **b4** kan de temperatuur lager dan 0 °C zijn, zodat de etenswaren licht kunnen aanvriezen.

SuperCool Melding = b

De instelmodus verlaten door op de toets On/Off te drukken.

Koelen

Indelingsvoorbeeld

① Boter, kaas, eieren
② Conservenblikken, tubes
③ Flessen
④ Diepvriesproducten/ijsblokjes
⑤ Vlees, worst, zuivelproducten

BioFresh-gedeelte

⑥ Vlees, worst, vis, zuivelproducten
⑦ Sla, fruit, groente

Keldergedeelte

⑧ Sla, fruit, groente, dranken

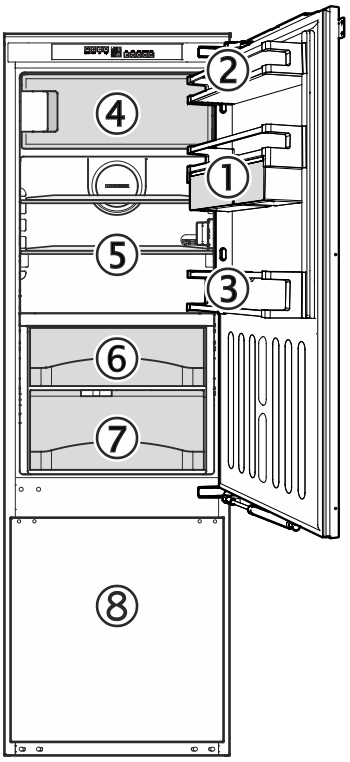

Opmerkingen

- Bewaar vloeistoffen en levensmiddelen die snel geur of smaak afgeven of aannemen altijd in een gesloten koelkastdoos of afgedekt. Bewaar sterke alcoholica uitsluitend in een goed gesloten, rechtop staande fles.
- Als verpakkingsmateriaal zijn recyclebare kunststof, metalen, aluminium en glazen verpakkingen geschikt.

SuperCool

Door het activeren van SuperCool daalt de temperatuur in het koelgedeelte/keldergedeelte tot de laagste waarde. Deze functie is geschikt om grote hoeveelheden levensmiddelen snel af te koelen.

Inschakelen

Druk de SuperCool-toets kort in zodat de bijbehorende LED oplicht.

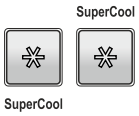

Opmerking

SuperCool voor het koelgedeelte schakelt na ca. 6 uur automatisch uit, SuperCool voor het keldergedeelte na ca. 18 uur.

Energie sparen

- Zorg altijd voor een goede luchttoevoer en -afvoer. Ventilatieopeningen resp. -roosters niet afdekken.
- Ventilatorluchtspleten altijd vrij houden.
- Stel het apparaat niet op in direct zonlicht en ook niet naast een fornuis, verwarming of dergelijke.
- Het energieverbruik is afhankelijk van opstellingsomstandigheden bijv. de omgevingstemperatuur.
- Open het apparaat zo kort mogelijk.
- Zet de levensmiddelen soort bij soort.
- Alle levensmiddelen goed verpakt en afgedekt opslaan. Rijpvorming wordt vermeden.
- Warme gerechten inleggen: eerst laten afkoelen tot kamertemperatuur.
- Diepvriesproducten in de koelruimte laten ontdooien.

Vriesvak

- Wanneer het apparaat een dikke rijplaag heeft: apparaat ontdooien.

Het uittrekvak met keldertemperaturen

is geschikt voor het bewaren van koudegevoelige groenten, zuidfruchten en alle levensmiddelen en dranken die u niet te koud wilt consumeren.

⑤ Bak voor flessen
⑥ Bak voor groente en zuidvruchten
⑦ Bak voor kleine fruit- en groentesoorten

Om te reinigen de bak ⑤ wegnemen door hem gewoon omhoog te heffen.

Om de bak ⑥ weg te nemen moet hij er volledig uitgetrokken worden, aan de achterkant omhoogheffen en er naar voren toe uittrekken.

Bak ⑦ is vastgemonteerd met schroeven.

Monteer bak ⑥ als volgt:
- De telescooprails helemaal uittrekken.
- De bak op de rails plaatsen en erin schuiven.

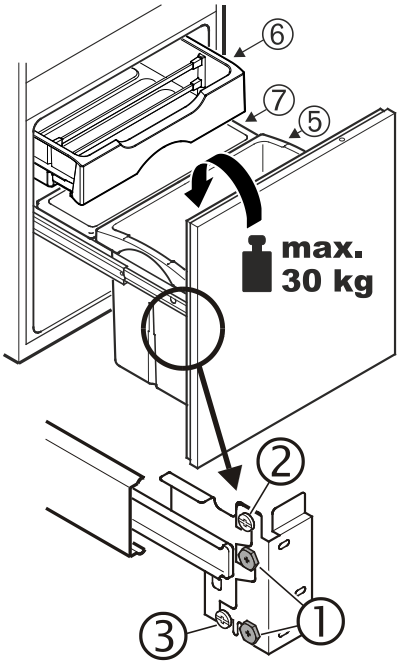

Apparaatdeur bijstellen

- Draai rechts en links de schroeven ① los.
- Hang de deur met stelschroef ② recht en met stelschroef ③ op de juiste hoogte.
- De deur van het apparaat met de schroeven ① vastzetten.

BioFresh-gedeelte

In het BioFresh-gedeelte kunt u levensmiddelen tot drie keer zo lang bewaren als bij normale koeling.

De constante temperatuur van net boven 0 °C en de instelbare luchtvochtigheid bieden optimale bewaaromstandigheden voor de verschillende levensmiddelen.

Het BioFresh-gedeelte voldoet aan de eisen van een koelvak volgens EN ISO 15502.

De bovenste lade

is geschikt voor het bewaren van droge of verpakte levensmiddelen (vb. zuivelproducten, vlees, vis, worst). Hier ontstaat een relatief droog bewaarklimaat.

De regelbare lade

is in de stand "vochtig" geschikt voor het bewaren van sla, groente, fruit. Indien nodig kunt u deze lade naar keuze gebruiken met een droog of vochtig klimaat.

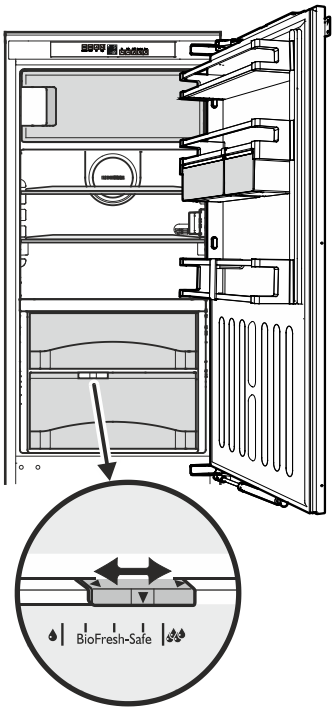

Vochtigheid regelen

- "**droog": klein vochtigheidssymbool** - schuif naar links duwen. Voor levensmiddelen die geschikt zijn voor droge bewaring.
- "**vochtig**": hoge relatieve luchtvochtigheid van ca. 90%, **groot vochtigheidssymbool** - schuif helemaal naar rechts duwen. Geschikt voor onverpakt bewaarde levensmiddelen met een hoge vochtigheidsgraad, vb. verse bladsalades.

Opmerkingen

- Onverpakte dierlijke en plantaardige levensmiddelen apart bewaren en gesorteerd in de laden leggen. Als dit uit plaatsgebrek niet mogelijk is, moeten zulke levensmiddelen worden verpakt. Houd verschillende soorten vlees van elkaar gescheiden. Indien u het vlees afzonderlijk verpakt, kunnen ziektekiemen zich minder snel uitbreiden en voorkomt u vroegtijdig bederf.
- Niet in het biofresh-gedeelte horen harde kaas, aardappels, kougevoelige groente zoals komkommers, paprika, aubergines, avocado's, halfrijpe tomaten, bonen, courgettes en kougevoelige zuidvruchten zoals ananas, bananen, grapefruits, meloenen, mango's, papaja's, enz.

Vriesvak

In het vriesvak kunt u bij een temperatuur van -18 °C en lager diepvriesproducten en ingevroren levensmiddelen meerdere maanden bewaren, ijsblokjes maken en verse levensmiddelen invriezen.

De luchttemperatuur in het vak, gemeten met een thermometer of andere meetapparatuur, kan schommelen.

Invriezen

Verse levensmiddelen moeten zo snel mogelijk door en door bevroren worden. Op het typeplaatje (zie onder "**Invriescapaciteit**") vindt u hoeveel kilo verse levensmiddelen u binnen 24 uur mag invriezen.

- De temperatuur in het koelgedeelte op 5 °C of kouder instellen.
- Het keldergedeelte inschakelen (indien uitgeschakeld).

- 24 uur wachten.
- Op de SuperCool-toets voor het keldergedeelte drukken, daarna de verse levensmiddelen erin leggen. →

- Ongeveer 24 uur nadat ze erin gelegd zijn, zijn de verse levensmiddelen door en door bevroren.
- De temperatuur in het koelgedeelte op de normale instelling terugzetten.

Diepvriesproducten (reeds ingevroren producten) kunnen onmiddellijk in het vriesvak worden gelegd.

Aanwijzingen voor het invriezen

- Als verpakkingsmateriaal zijn geschikt: diepvrieszakjes, voor hergebruik geschikte koelkastdozen van kunststof of metaal (bijv. aluminium).
- Noteer altijd datum en inhoud op de verpakkingen. Houd u aan de maximale houdbaarheid.
- Vries geen flessen en pakken met koolzuurhoudende dranken in aangezien deze kunnen exploderen.
- Ontdooien: Haal steeds slechts zoveel levensmiddelen uit het apparaat als u direct nodig hebt. Verwerk eenmaal ontdooide levensmiddelen zo snel mogelijk tot een gerecht.

Ingevroren levensmiddelen kunt u als volgt ontdooien:
– in de heteluchtoven
– in de magnetron
– bij kamertemperatuur
– in de koelkast

IJsblokjes maken

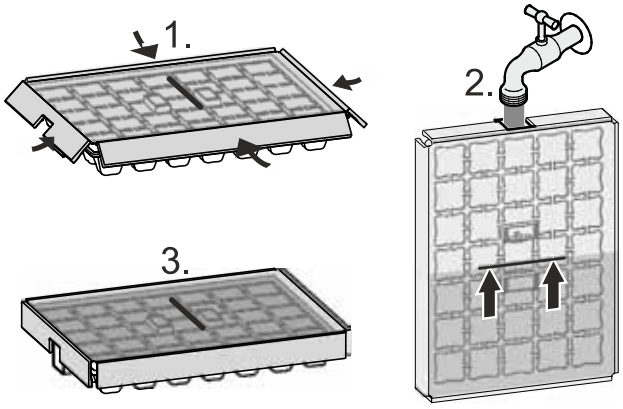

Als het water is bevroren:

- Deksel eraf halen.
- Beide uiteinden van de ijsblokjeshouder licht in tegengestelde richting draaien en de ijsblokjes eruit halen.

Uitvoering

Desgewenst kunt u de **draagplateaus** verplaatsen.

De glasplaat omhoogheffen, de uitsparing over het oplegvlak trekken en hoger of dieper inzetten.

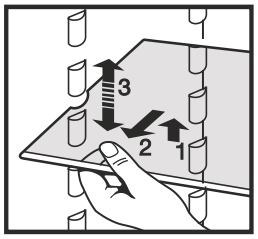

Opbergvakken in de deur verplaatsen

Druk het opbergvak omhoog en neem het naar voren weg. Zet het in de omgekeerde volgorde op de gewenste hoogte terug. →

Desgewenst kunt u de **flessenhouder** verschuiven om te voorkomen dat de flessen bij het openen/sluiten van de deur kantelen. →

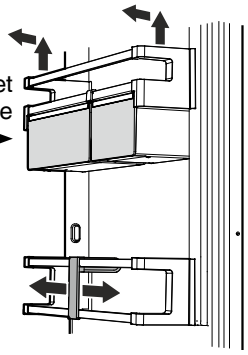

De **halve glasplaten** bieden plaats voor hoge dozen. De bijgevoegde draagrails, afb. **1**, op de gewenste hoogte rechts en links op de oplegnoppen steken.

De glasplaten ①/② overeenkomstig afb. **2** inschuiven.
Als u plaats voor hoge dozen nodig heeft, moet u gewoonweg de **voorste halve** glasplaat voorzichtig onder de achterste plaat schuiven, afb. **2**.

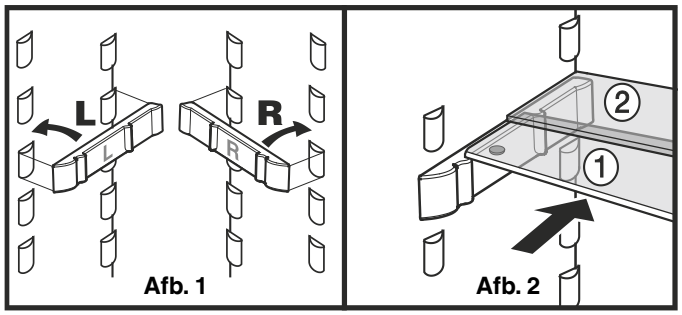

Afb. 1 Afb. 2

Flessenplateau

Het plateau boven de BioFresh-laden kan gebruikt worden om flessen op te leggen.

De glasplaat verwijderen en onder het plateau plaatsen.

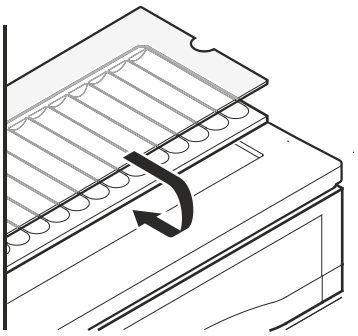

De verdiepingen in het plateau zorgen ervoor, dat de flessen veilig neergelegd kunnen worden.

Wanneer er hoge flessen bewaard moeten worden, moet het onderste deurvak naar boven toe worden verplaatst.

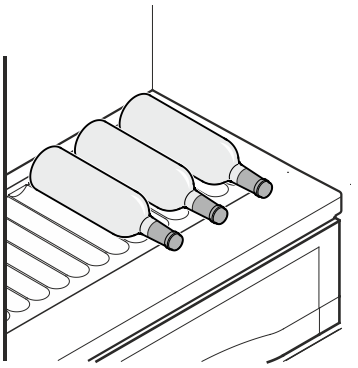

Botervloot

Botervloot openen

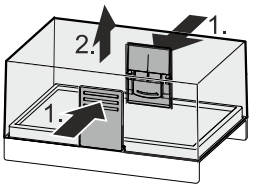

Botervloot sluiten

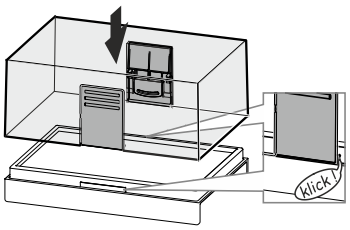

Eierhouder

De eierhouder kan eruit getrokken worden en is draaibaar.

De beide delen van de eierhouder kunnen bijvoorbeeld worden gebruikt om verschillen qua aankoopdatum aan te geven.

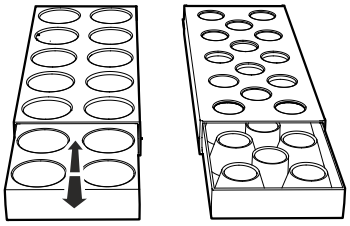

- Gebruik de bovenste zijde voor de opslag van kippeneieren.
- Gebruik de onderste zijde voor de opslag van kwarteleieren.

Vario Box

U kunt gebruikmaken van een bakje of van beide bakjes.

Als zeer hoge flessen geplaatst moeten worden, moet u slechts één bakje boven het flessenrek aanbrengen.

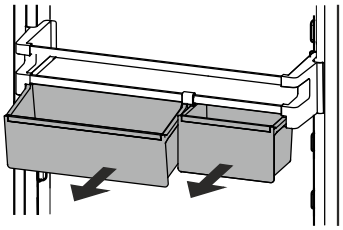

FlexSystem

Het FlexSystem ondersteunt de overzichtelijke, flexibele opslag en sortering van levensmiddelen.

Het systeem biedt een duidelijke onderverdeling in bijvoorbeeld fruit, groente of houdbaarheid.

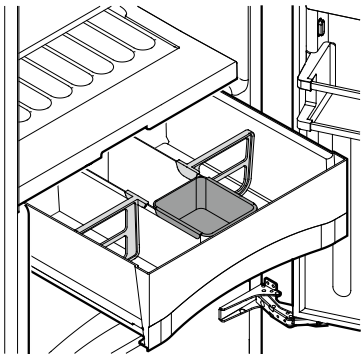

Binnenverlichting

De binnenverlichting gaat telkens aan, wanneer de deur van het apparaat geopend wordt.

De lichtintensiteit van de LED-verlichting komt overeen met laserklasse 1/1M.

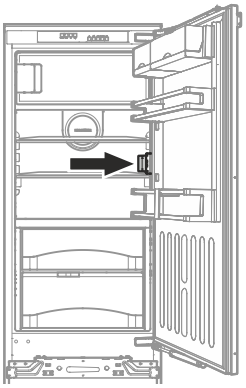

⚠ **Opgelet!**

De afdekking van de verlichting mag uitsluitend door de technische dienst worden verwijderd.

Wanneer de afdekking verwijderd wordt, niet met optische lenzen van korte afstand direct in de lamp kijken. De ogen kunnen daarbij letsel oplopen.

Ontdooien

In het vriesvak ontstaat na geruime tijd een dikkere laag rijp of ijs. Hierdoor stijgt het energieverbruik. Ontdooi daarom regelmatig.

- Schakel het apparaat uit om het te ontdooien. Stekker uit het stopcontact trekken of de voorgeschakelde zekering laten aanspringen.
- Wikkel de levensmiddelen in papier of een deken en bewaar ze op een koele plaats.
- Laat de deur van het apparaat tijdens het ontdooien open staan.
- Na een ontdooitijd van ca. 20 minuten kan de rijp- resp. ijslaag met de hand van de binnenkast gehaald en verwijderd worden.
- Neem het laatste restje dooiwater met een doek op en maak het apparaat vervolgens schoon.

Gebruik voor het ontdooien geen mechanische of andere hulpmiddelen tenzij deze door de fabrikant worden aanbevolen.

Reinigen

Voor het reinigen altijd het apparaat uitschakelen. Stekker uit het stopcontact trekken of de voorgeschakelde zekering laten aanspringen.

- Reinig de binnenkant en de delen van het interieur van het apparaat met lauw water waaraan een beetje afwasmiddel is toegevoegd. Gebruik in geen geval chemische oplosmiddelen of producten die zand of zuren bevatten.

Gebruik geen stoomreinigingsapparaten! Gevaar voor beschadiging en verwonding.

- Let erop dat er geen water in de elektrische delen dringt.
- Maak alles goed droog met een doek.
- Beschadig of verwijder het typeplaatje aan de binnenkant van het apparaat nooit: het is belangrijk voor onze technische dienst.

- Trek de **BioFresh-laden** er voor het reinigen helemaal uit, pak ze achter vast en til ze naar boven weg.

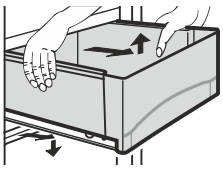

- Erin zetten: Alle laden dicht naar de greepzijde toe op de geheel eruit getrokken rails zetten - rails moeten tot aan de voorkant van de lade komen - en schuif de laden erin.

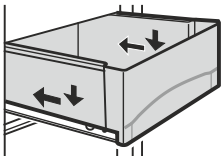

Vochtreguleringsplaat verwijderen

Plaat bij verwijderde schuifladen voorzichtig naar voren trekken en naar beneden eruit lichten.

Vochtreguleringsplaat terugplaatsen

Dekselranden van de plaat van onder in de achterste houder plaatsen en aan de voorkant in de houder vastklikken.

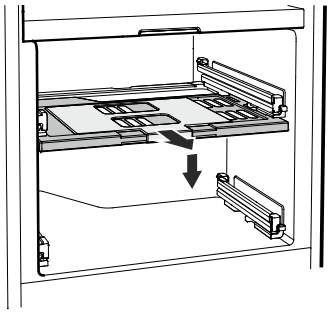

Storingen

- **Op het display verschijnt F1, F2, F3 of F4.**

– Er is sprake van een storing van het apparaat. Neem contact op met de technische dienst.

- **Bij het aanbrengen van de netstekker slaat het koelaggregaat niet aan, op het temperatuurdisplay wordt echter een waarde weergegeven.**

– De presentatiemodus is geactiveerd. Neem contact op met de technische dienst.

De volgende storingen kunt u zelf opsporen en verhelpen:

- **Het apparaat werkt niet.** Controleer:

– of het apparaat is ingeschakeld;
– of de stekker goed in het stopcontact zit;
– of de zekering in de meterkast nog goed is.

- **Het apparaat maakt te veel lawaai.** Controleer:

– of het apparaat stabiel staat;
– of meubels/voorwerpen naast het apparaat door het draaiende aggregaat aan het trillen worden gebracht. Let wel dat stromingsgeluiden in het koelmiddelcircuit niet te voorkomen zijn.

- **De temperatuur is niet laag genoeg.** Controleer:

– of u de temperatuur goed hebt ingesteld (zie onder "Temperatuur instellen");
– of de losse thermometer de juiste waarde aangeeft;
– of de ventilatie in orde is;
– of het apparaat te dicht bij een warmtebron staat.

- **Het apparaat voelt aan de binnenkant op sommige plekken warm aan.**

– Dat is in orde. De afgegeven warmte is belangrijk voor een goede werking van het apparaat.

Neem, indien geen van de bovengenoemde oorzaken van toepassing zijn en u de storing niet zelf verhelpen kunt, contact op met de dichtstbijzijnde technische dienst van de leverancier van het apparaat. Geef de volgende gegevens op het typeplaatje door: typeaanduiding ①, servicenummer ② en apparaatnummer ③.

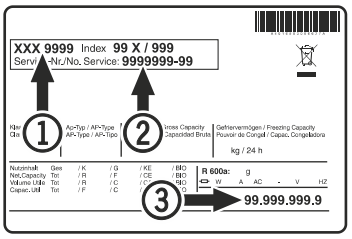

De positie van het typeplaatje is te vinden in het hoofdstuk **Beschrijving van het apparaat**.

Buiten werking stellen

Wilt u het apparaat voor langere tijd buiten werking stellen, schakel het dan uit, trek de stekker uit het stopcontact of draai de zekeringen in de meterkast eruit.

Reinig het apparaat en laat de apparaatdeur open staan om geurvorming te voorkomen.

Het apparaat voldoet aan alle van toepassing zijnde veiligheidsbepalingen en de EU-richtlijnen 2014/30/EU en 2014/35/EU.

Draairichting deur veranderen

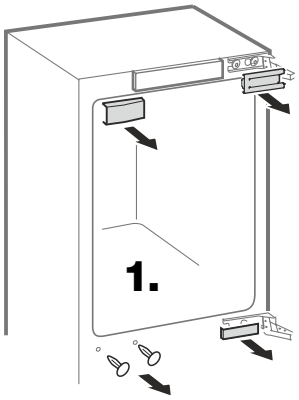

1. De afdekkingen eraf halen.

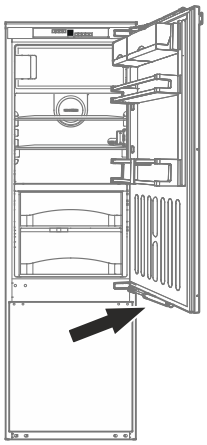

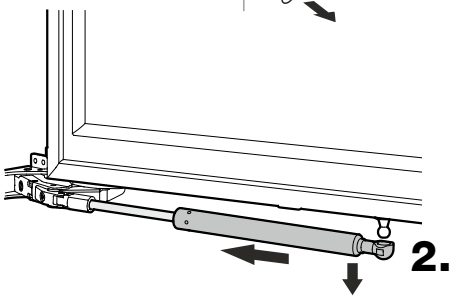

2. De deuropvanger stevig vasthouden en naar beneden trekken.

   De deuropvanger trekt in gestrekte toestand samen.

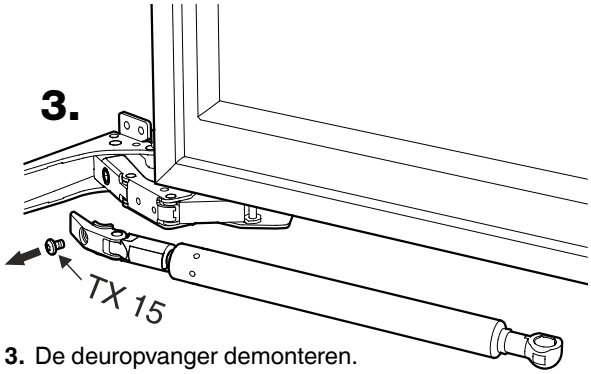

3. De deuropvanger demonteren.

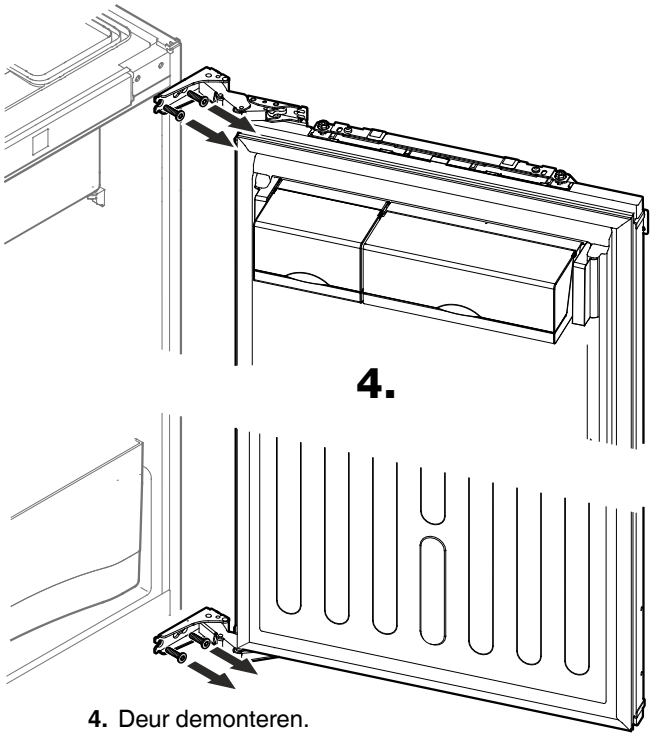

4. Deur demonteren.

Vakdeur verwisselen

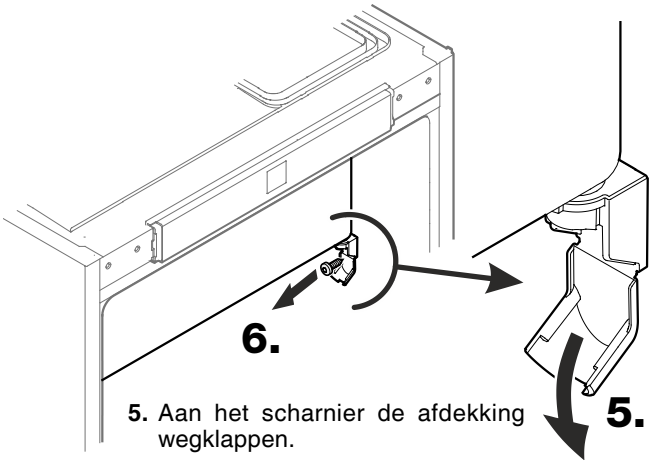

5. Aan het scharnier de afdekking wegklappen.

6. Scharnier losdraaien en de vakdeur met het scharnier afnemen.

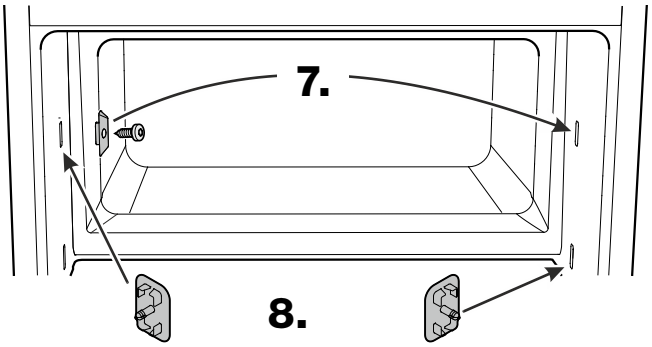

7. Sluitstuk losdraaien. Het sluitstuk 180° draaien en aan de andere kant monteren.

8. Sluit met de stopjes de vrijgekomen gaten af.

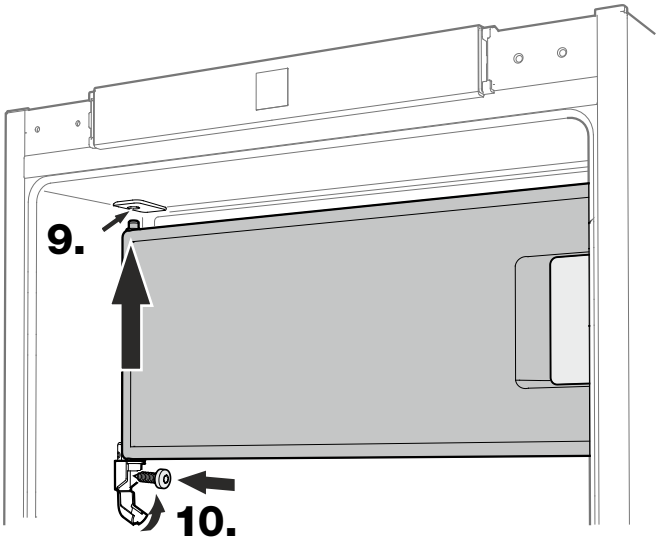

9. De vakdeur boven plaatsen.

10. Scharnier beneden plaatsen, weer vastdraaien, de afdekking dichtklappen.

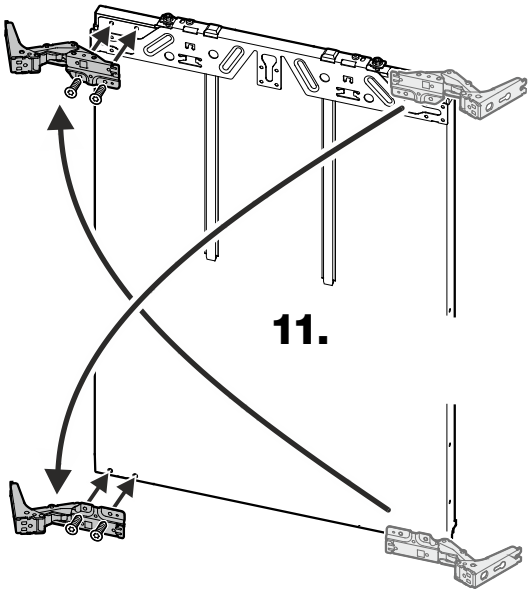

11. De scharnieren eraf schroeven en telkens op de diagonale positie (tegenoverliggend) weer vastschroeven.

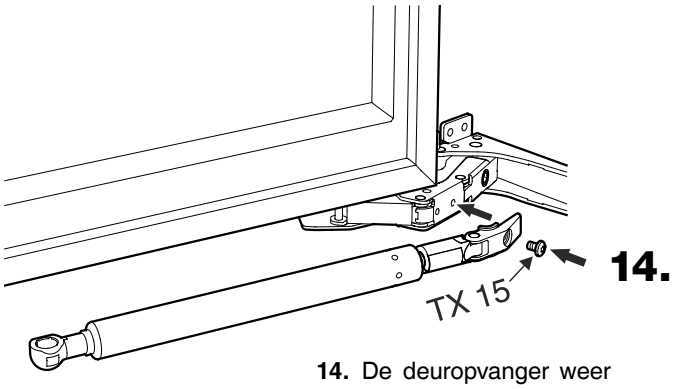

14. De deuropvanger weer monteren.

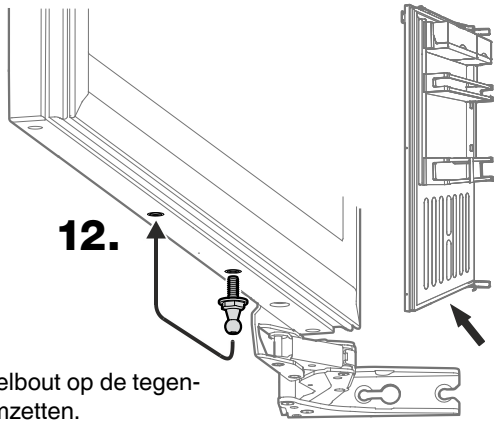

12. De kogelbout op de tegenzijde omzetten.

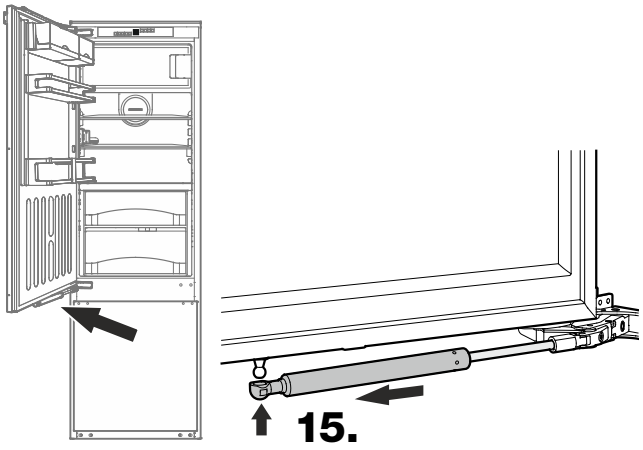

15. Aan de deuropvanger trekken en met de kogelbout verbinden.

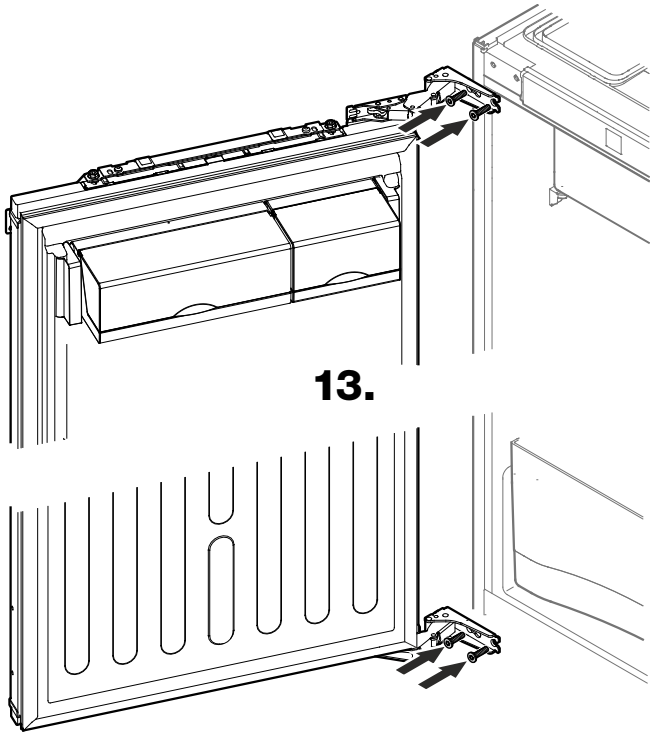

13. Deur opnieuw monteren.

16. De afdekkingen aanbrengen.

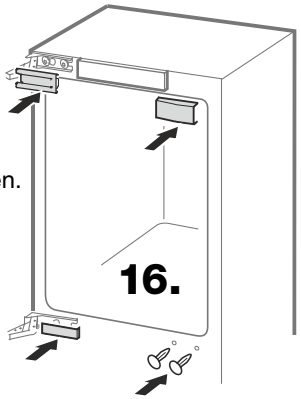

Meegeleverde accessoires

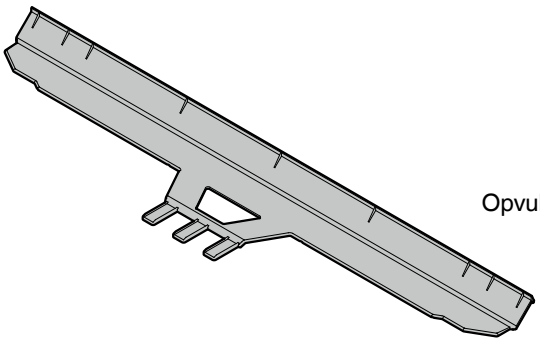

Opvulstrook

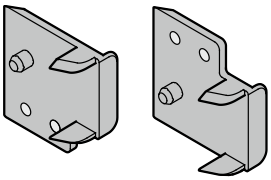

Afstandsdelen

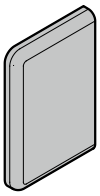

4 St.
Afdekking

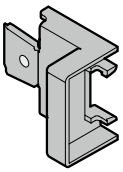

2 St.
Afdekking

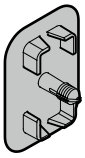

2 St.
Afdekking

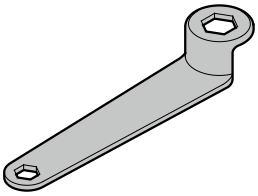

Ringsleutel

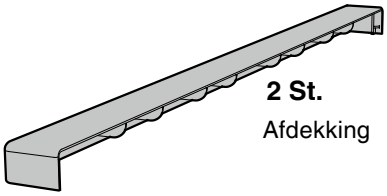

2 St.
Afdekking

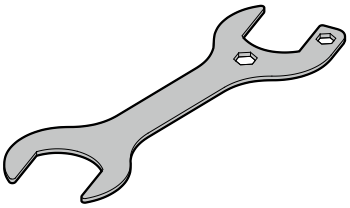

Steeksleutel

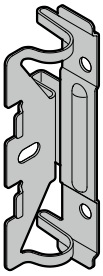

6 St.
Bevestigingshoek

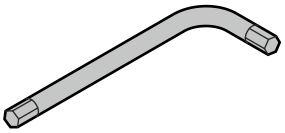

Inbussleutel

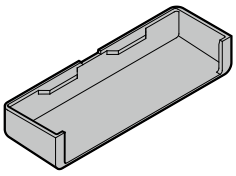

6 St.
Afdekking

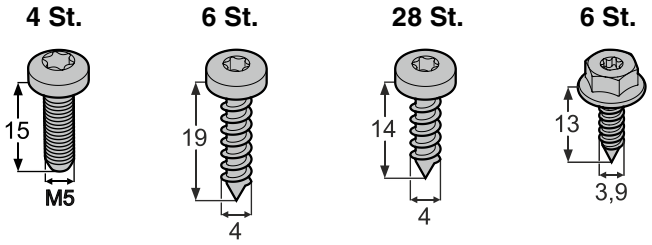

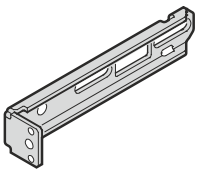

2 St.
Bevestigingshoek

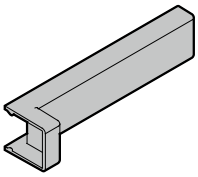

Afdekking

Afmetingen van het apparaat

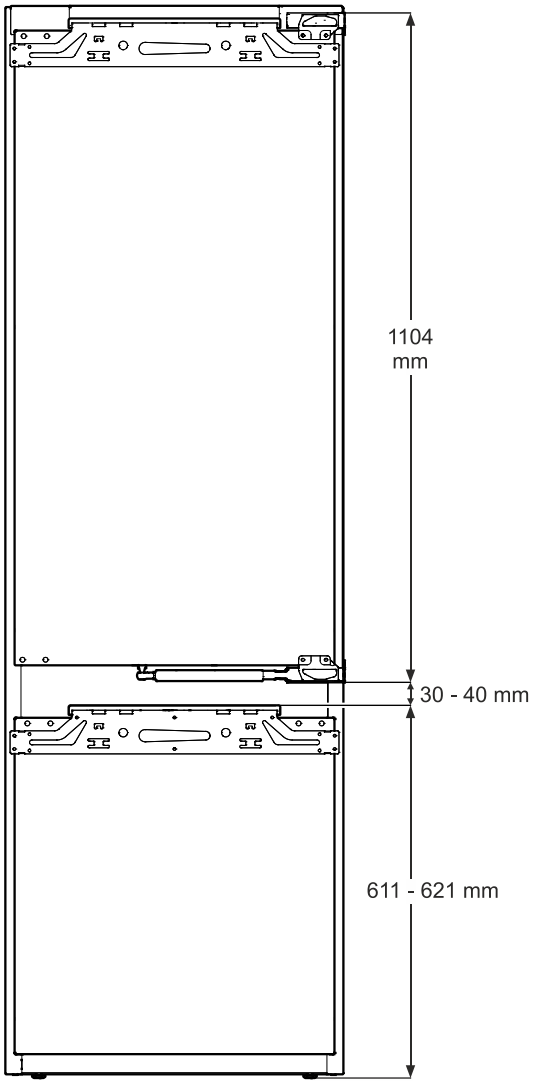

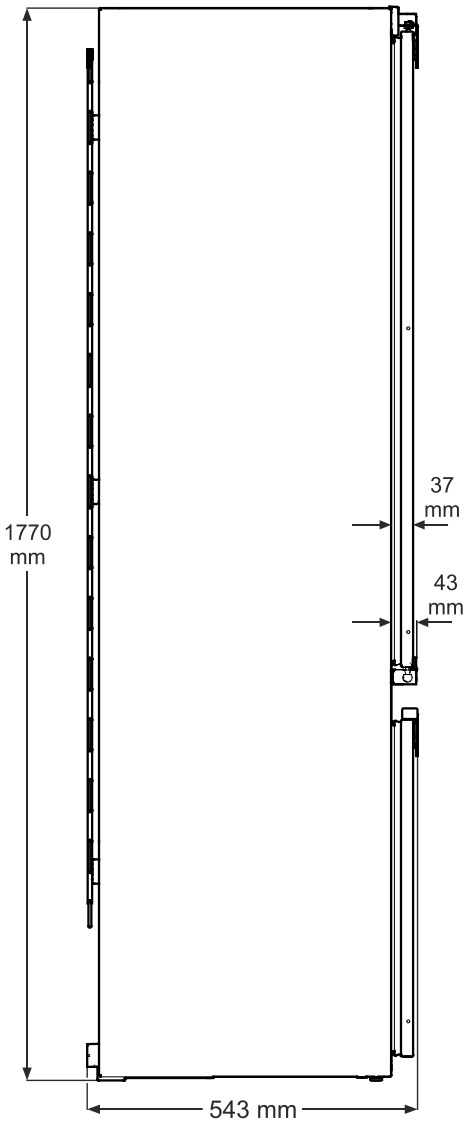

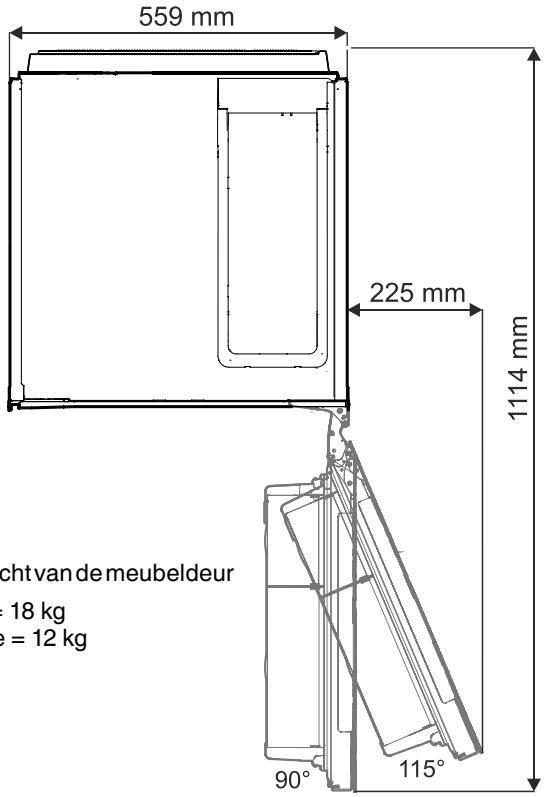

Maximaal gewicht van de meubeldeur

Koelgedeelte = 18 kg
Keldergedeelte = 12 kg

Ventilatie van het apparaat

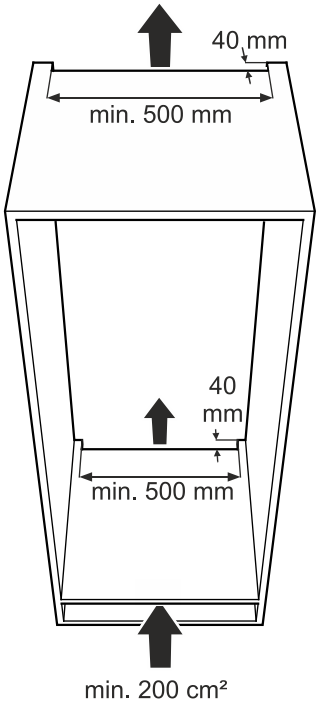

Inbouwmaten

Belangrijke aanwijzing

Het keukenmeubel moet horizontaal en verticaal uitgelijnd worden!

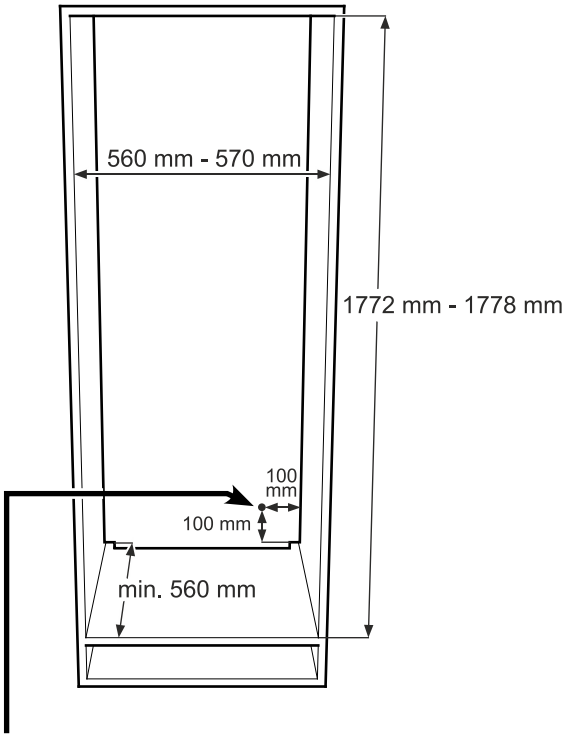

In dit gedeelte komt het netsnoer uit de achterkant van het apparaat.

Vrije lengte van het netsnoer = **2000 mm**

Voor wat betreft de positie van het stopcontact hier rekening mee houden.

Het stopcontact mag zich niet achter het apparaat bevinden en moet gemakkelijk toegankelijk zijn.

Lijm afdekprofiel aan de kant van de deurgreep vast, in één lijn met de zijwand van het apparaat.

Snij het profiel indien nodig overeenkomstig de hoogte van de nis af.

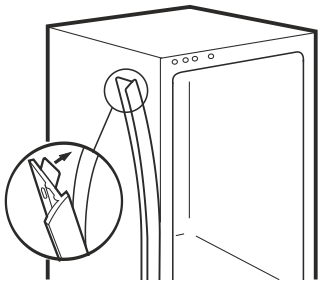

Inbouwen in de ombouwkast

- **Bij 16 mm dikke meubelwanden** = 568 mm brede nis:
- Druk de afstandsdelen ⑩ op de scharnieren.

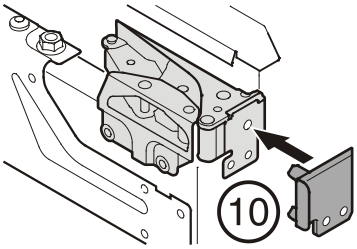

- Schuif de opvulstrook ⑨ in de opname.

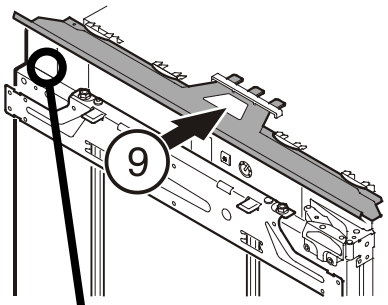

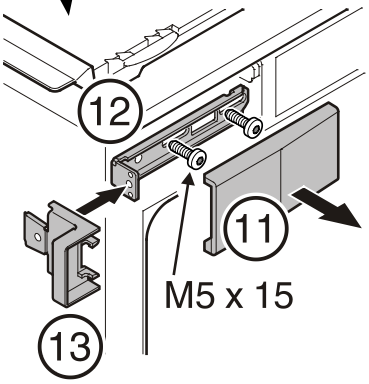

- Haal het afdekdeel ⑪ eraf.
- De bevestigingshoek ⑫ boven en onder monteren.
- De aanslaghoek ⑬ boven en onder aan de bevestigingshoek vastmaken.

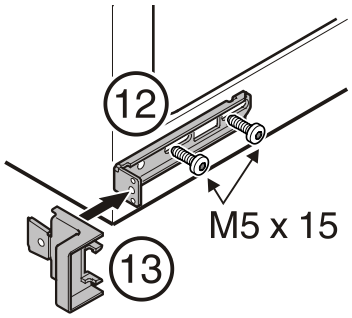

- Bevestigingshoekstuk ⑭ met zeskantbout in de voorgeboorde gaten op de apparaatdeur schroeven.

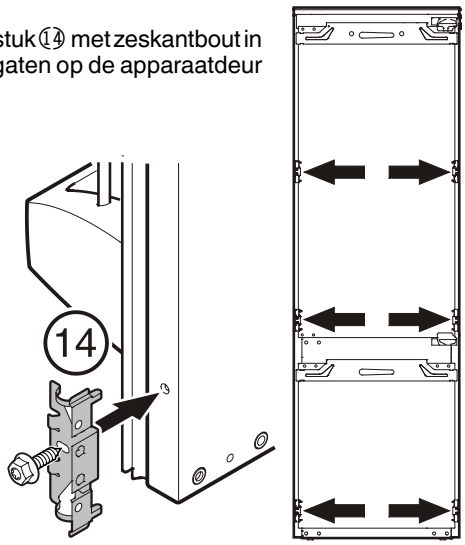

- Schuif het apparaat zo ver in de nis dat de afstandsdelen tegen de zijwand van het keukenkastje rusten.

- Het apparaat via de stelpoten met de meegeleverde steeksleutel waterpas stellen.

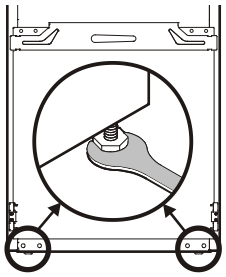

Apparaat in de nis bevestigen:

- aan de zijkanten met scharnieren.

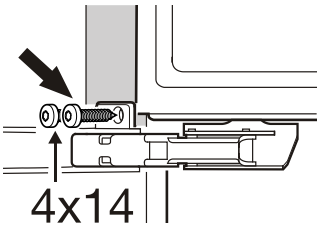

Apparaat in de nis bevestigen:

- zijdelings door de bevestigingshoek boven en onder.
- Het voorgedeelte van de aanslaghoek ⑬ afknikken en wegnemen. Dit deel wordt in de volgende stap gebruikt om de bovenste hoek af te dekken.

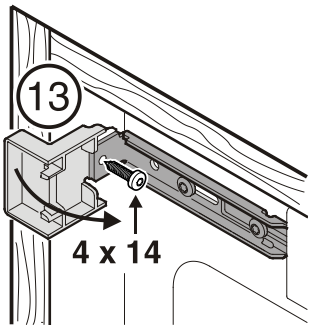

- Afdekdelen linksboven monteren.

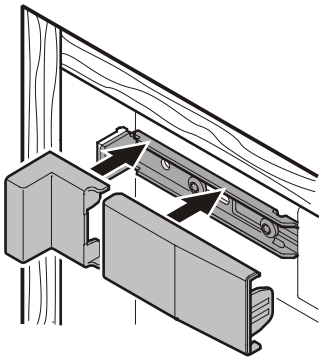

- Het voorgedeelte van de onderste aanslaghoek afknikken en wegnemen. Dit deel is verder niet meer nodig.
- Afdekdeel ⑮ vastduwen.

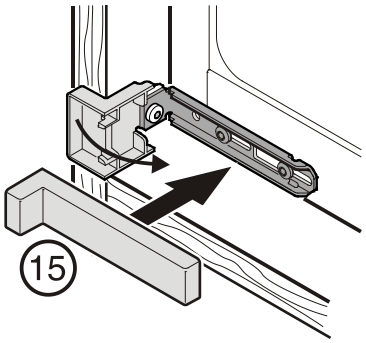

Meubeldeur monteren

1. Trek de montagehulpmiddelen naar boven eruit en schuif ze gedraaid in de ernaast gelegen opnameopeningen.

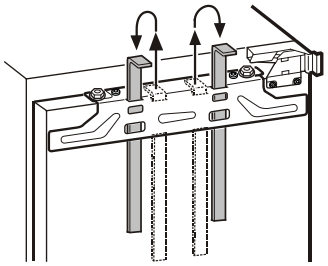

2. Schuif de montagehulpmiddelen ④ tot aan de hoogte van het keukendeurtje omhoog. Onderste aanslagkant van de montagehulpmiddel = bovenkant van het te monteren keukendeurtje.
3. Schroef de borgmoeren ③ eraf.

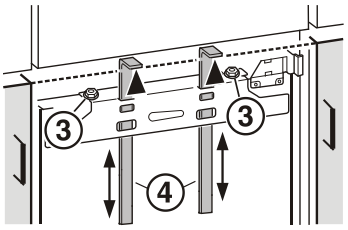

4. Hang de strip ① op het keukendeurtje.
5. Schroef strip ① vast.
6. Trek de montagehulpmiddelen ④ naar boven eruit en schuif ze gedraaid in de ernaast gelegen opnameopeningen.

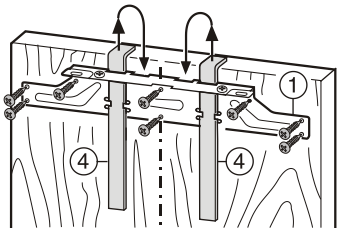

7. Hang het keukendeurtje op de deur van het apparaat/de stelschroeven ② . Draai de borgmoeren ③ losjes op de stelschroeven.
8. Breng het keukendeurtje in de horizontale en verticale richting in één lijn met de voorkanten van de aangrenzende keukenkastjes; zijdelingse verstelling **X** door verschuiven, hoogteverstelling **Y** en zijdelingse hoek m.b.v. de stelschroeven ② met een normale schroevendraaier. Draai de borgmoeren ③ vast.
9. Lijn het keukendeurtje in de diepte **Z** uit: Draai de schroeven ⑦ los.

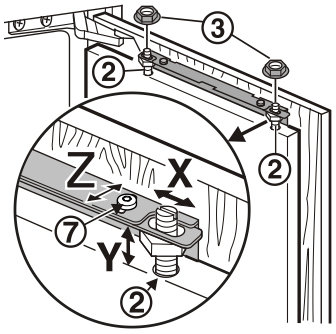

10. Schroef de deur van het apparaat door de bevestigingshoeken aan het keukendeurtje vast.

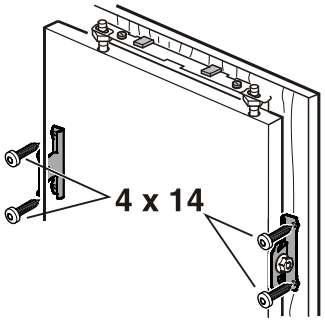
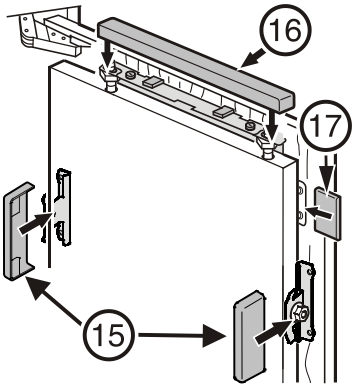
11. Monteer alle afdekdelen ⑮, ⑯, ⑰.